POZ.4,5
skala 1:25

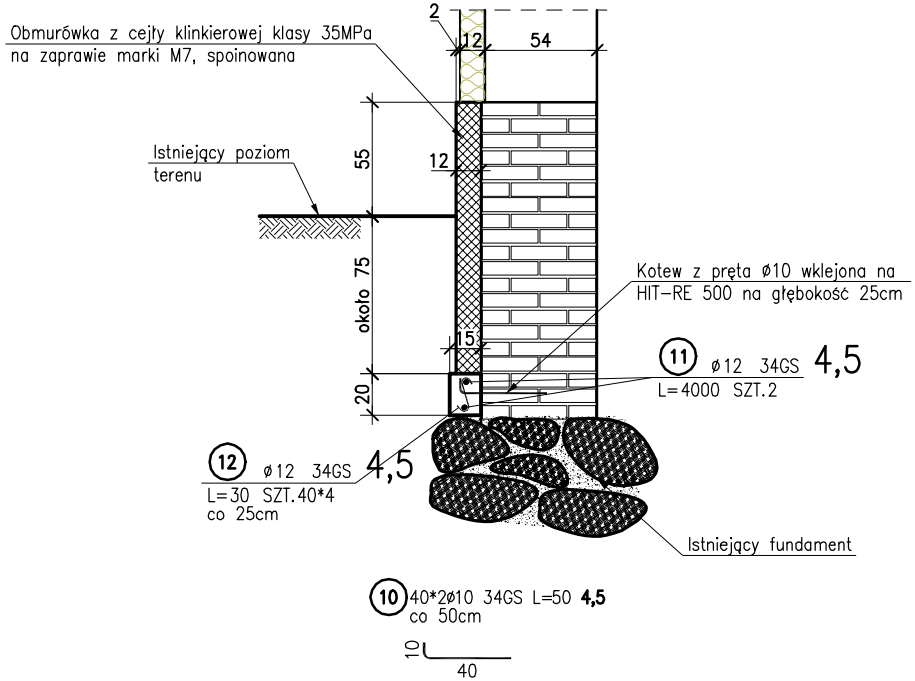

POZ.4,4
skala 1:25

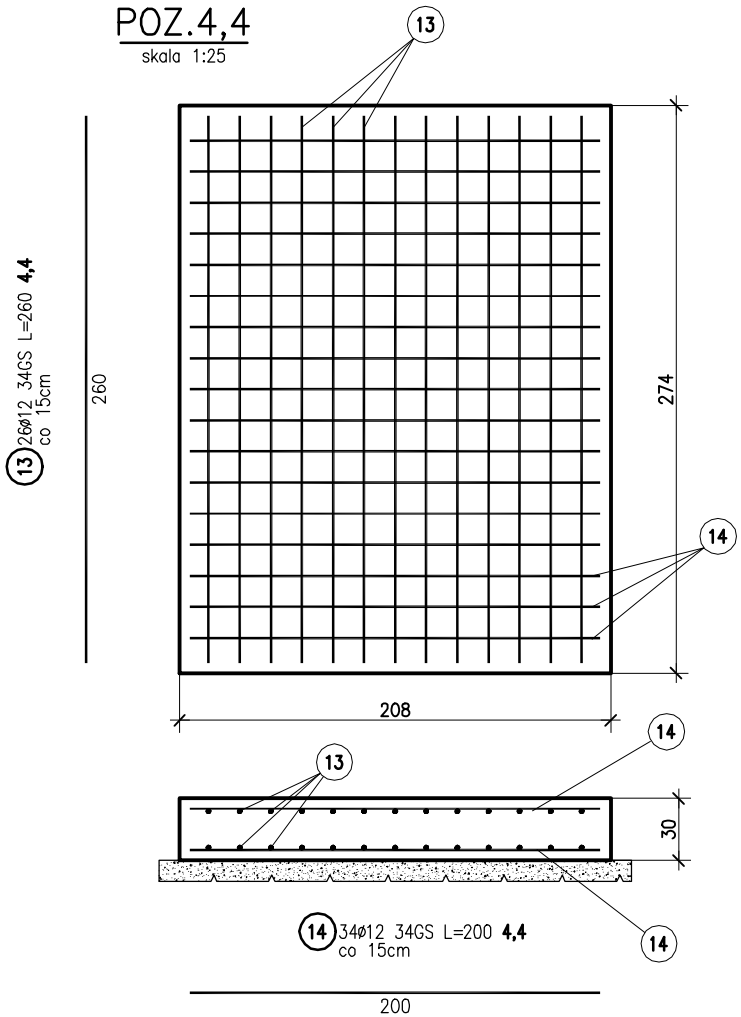

ZESTAWIENIE STALI

POZ.	NR PRĘTA	RODZAJ STALI	DŁUGOŚĆ [cm]	LICZBA SZTUK	DŁUGOŚĆ ŁĄCZNA [m] 34GS ø10	ø12	
4,4	13	ø12 34GS	260	26		67.6	
	14	ø12 34GS	200	34		68	
4,5	10	ø10 34GS	50	80	40		
	11	ø12 34GS	4000	2		80	
	12	ø12 34GS	30	160		48	
DŁUGOŚĆ RAZEM [m]							
MASA JEDNOSTKOWA [kg/m]							
MASA [kg]							
MASA OGÓŁEM [kg]							

Uwagi:
1. Ławy fundamentowe posadowić na podłożu z chudego betonu B10 gr. około 10cm. na gruncie o strukturze nienaruszonej.
2. Ławy betonować betonem klasy B20.
3. Stal zbrojeniowa klasy A-III 34GS, A-I St3SX.
4. Poszeżenie fundamentu istniejącego uzgodnić z projektantem, po wykonaniu wykopów.

BIURO INŻYNIERSKIE - Piotr Mikołajczak
64-100 Leszno, ul. Bema 11 B tel.: 065 529 96 59

Obiekt :	Środowiskowy Dom Samopomocy.		
Adres :	Kąkolewo, gmina Osieczna Działka nr ewid. 386/1, 386/2, 385.		
Inwestor :	Powiatowe Centrum Pomocy Rodzinie w Lesznie.		
Treść rys. :	Szczegóły ław fundamentowych.	Skala: 1:25 Data: 10/2010	Nr rys: 14
Gen. projektant	MGR INŻ. P. MIKOŁAJCZAK	upr. 1111/88/Lo	
Projektant kons.	MGR INŻ. P. MIKOŁAJCZAK	upr. 1111/88/Lo	
Sprawdził	INŻ. ST. HABICHT	upr. 235/75/Lo	

BIK-ZELBET® BIK-STAL® BIK-BASE®
fundamenty.dwg
04.11.2009 godz.15:30